Option
Verschliesserabdeckung Standard
Seamer top cover

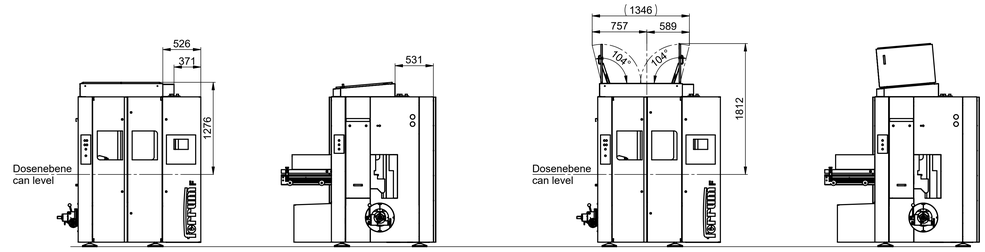

Option
Sicherheitsleiter
Safety ladder

(gez. Bandhöhe 1000)
(drawn can level 1000)

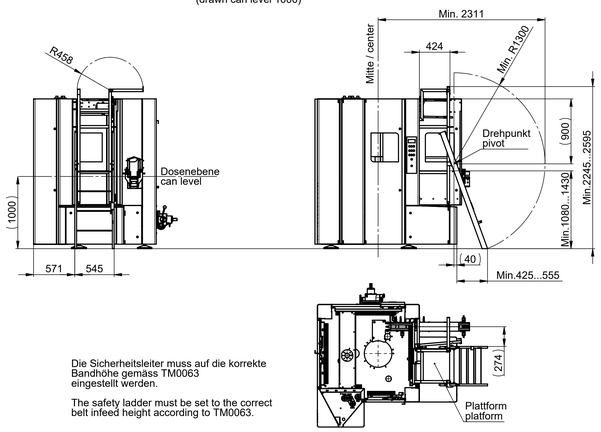

Die Sicherheitsleiter muss auf die korrekte Bandhöhe gemäss TM0063 eingestellt werden.

The safety ladder must be set to the correct belt infeed height according to TM0063.

Option
Verlängertes Deckelmagazin
End chute

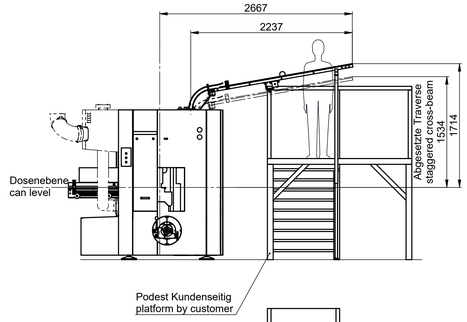

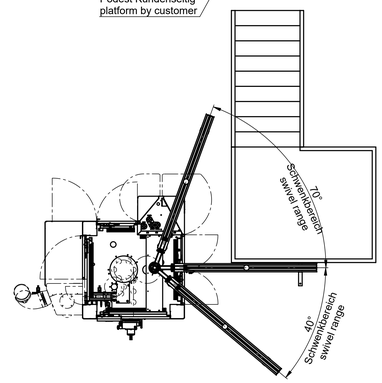

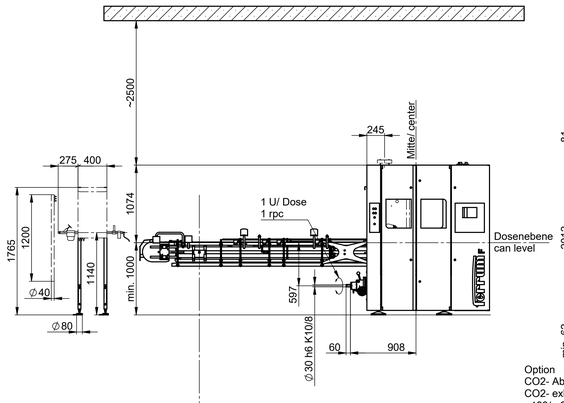

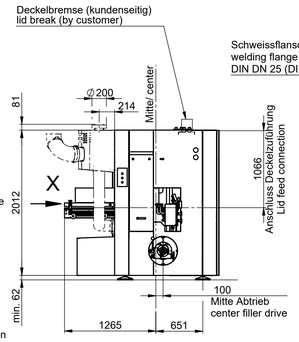

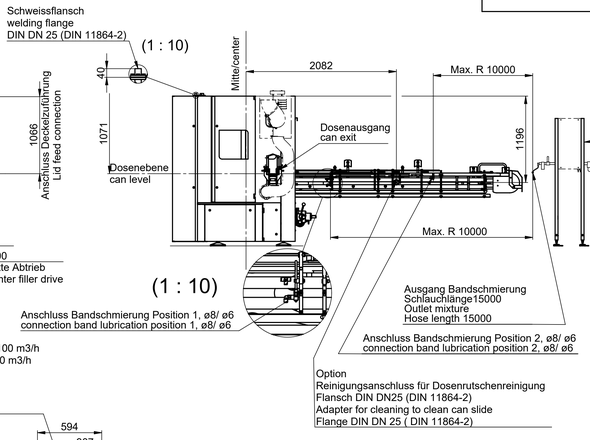

Sauglanze Schmiermittel;
Schlauchlänge 2500.
Suction lance lubrication;
hose length 2500.

Option
Bandschmierung
Belt lubrication

Montageort: Abstand zum Boden ca. 1m, waagrecht und senkrecht austariert.
Max. 15m Distanz zum Anschlusspunkt ca. 10m Radius um den Anschlusspunkt.
Installation location: Distance to the floor approx. 1m, horizontally and vertically balanced.
Max. 15m distance to the connection point approx. 10m radius around the connection point.

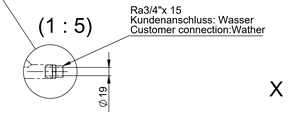

Option
CO2- Absaugung
CO2- exhaust
ø199/ ø203
Abluftvolumenstrom bei 50Hz 950Nm3/h, bei 60Hz 1'100 m3/h
Exhaust air flow rate at 50Hz 950Nm3/h, at 60Hz 1'100 m3/h
Max. verfügbare externe Pressung 240 Pa
Max. available static pressure 240 Pa
Max. axiale Belastung 20N
Max. Axial load 20N

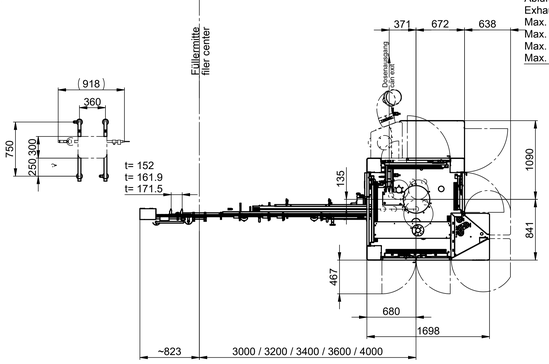

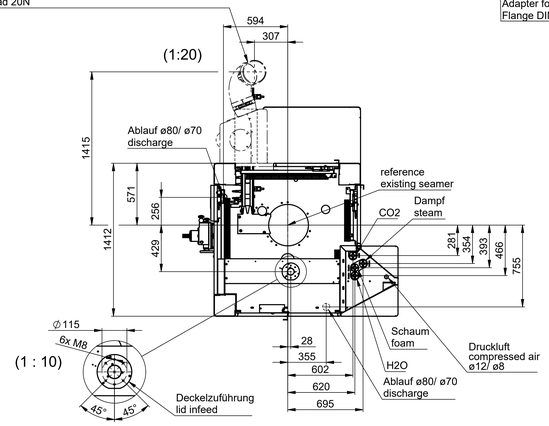

Ausgangstisch passend
zu Scharnierbandketten:
Exit table
for flat top chains:
D 820-K325
D 880-K325
LF 880 TAB-K325
SSC 881 TAB-K325
MCC SH325XL-K325

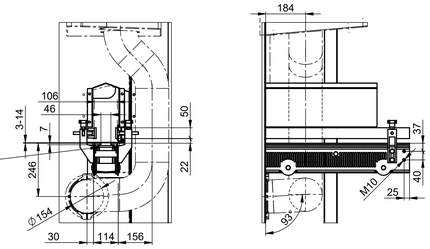

Option
Verschliesserabdeckung FFU
Seamer top cover FFU

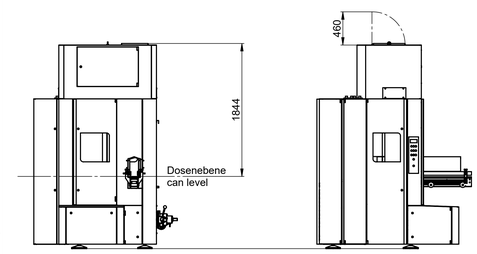

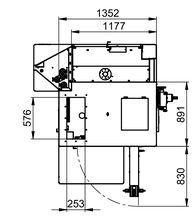

Montagehilfe für sicheren Werkzeugwechsel
Assembly help for safe tool change

C-C (1 : 20)

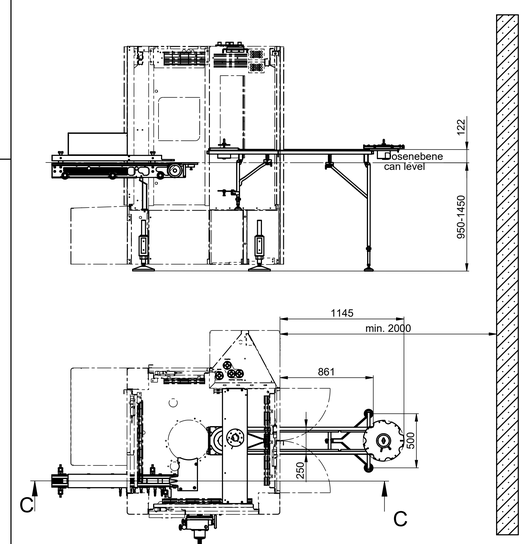

Maschinenfuss Position
Machine foot position

(Ansicht von oben)
(View from above)

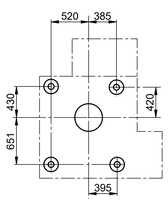

Option
Werkstattkran max. 1000kg
Workshop crane max. 1000kg

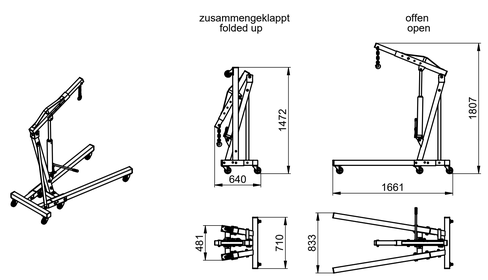

Option
Werkzeugwagen
Tooling trolley

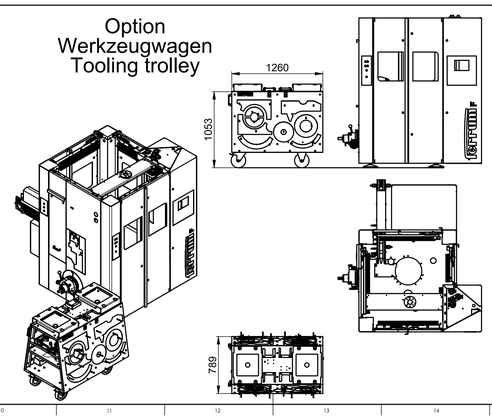

Änderungen vorbehalten!
subject to modification!

Änderungen: A) 17.04.2020 LUG B) 16.06.2021 LUG C) 15.11.2021 LUG	Art.-Nr.	Ersatz für: Ersetzt durch: Ersatzteil aus: SK-13145	
Dosenverschliessautomat Massbild/Layout*F05		Massstab 1:30	Gezeichnet 15.11.2019 LUG Geprüft 01.12.2021 HAG Normgeprüft
Getränke / Beverage		FERRUM AG, CH-5102 RUPPERSWIL	0-SK-13261 C 1

Das Urheberrecht an dieser Zeichnung und allen Beilagen verbleiben jederzeit der Firma Ferrum AG. Ohne unsere schriftliche Genehmigung dürfen sie nicht kopiert oder vervielfältigt, auch niemals dritten Personen mitgeteilt oder zugänglich gemacht werden.

A) Belastungsangaben Absaugung neu, Ansicht Montagehilfe, Kran neu.
B) Neu Kamin bei CoO Absaugung, FFU/Deckbleech Türe versetzt.
C) Dosenausgang Text und Bemassung neu Detail X.